info@rollgroup.de
www.rollgroup.de

Lenkrolle

mit Anschraubplatte

- 100kg
- Durchmesser 60 - 80mm
- Gehäuse aus Stahlblech
- Elastikgummirad, Präzisionskugellager

Technische Daten

Bestellcode:	31L EDP 080 P06	**Rad ø in mm:**	80
Tragkraft in kg:	100	**Radbreite in mm:**	40
Plattengröße in mm:	105 x 80	**Schraubloch Abstand in mm:**	76 / 80 x 60
Schraubloch ø in mm:	9,00	**Ausladung Rolle in mm:**	36,00
Bauhöhe in mm:	104	**Temperaturbereich C° min / max:**	-20 : +60
Norm:	EN 12532	**EAN-Code:**	4250217322013
Störkreisradius in mm:	76,00		

Gehäusebeschreibung

- Stahlblech verzinkt-chromatiert
- Schwenklager mit zweifachem Kugelkranz
- Schwenklagerschutz
- Radachse verschraubt

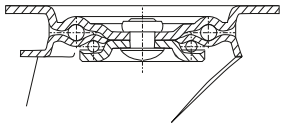

Radbeschreibung

- Radkörper aus Stahlblech
- Lauffläche aus Elastikgummi
- Präzisionskugellager

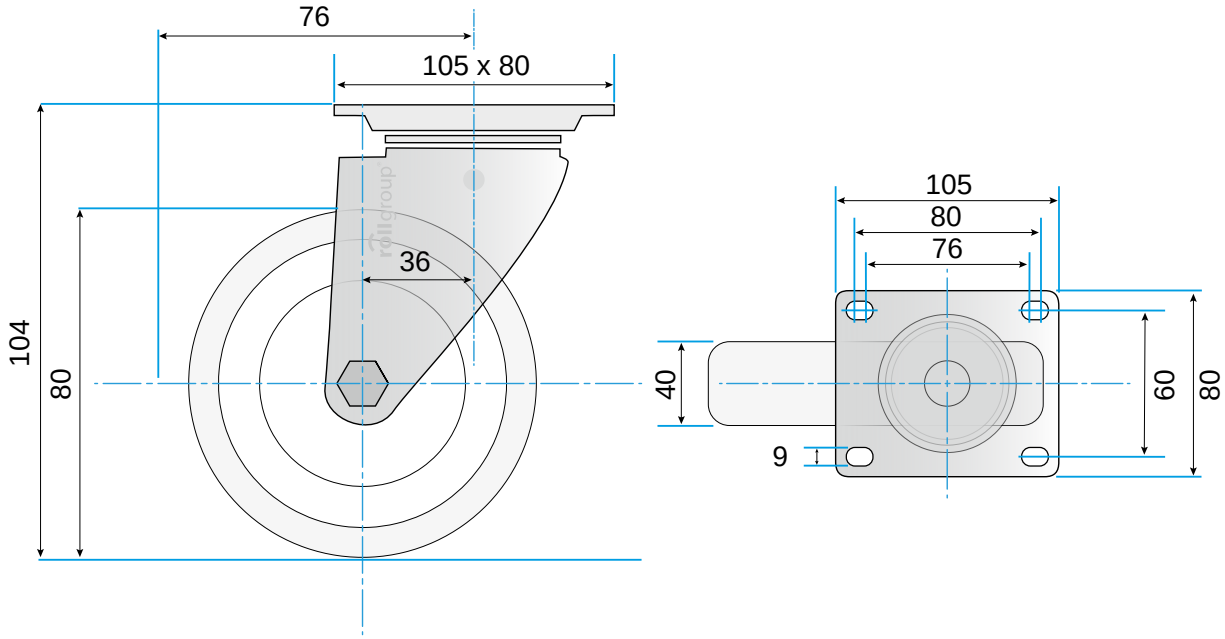

© Rollgroup | Änderungen vorbehalten | Stand 01.2017