info@rollgroup.de
www.rollgroup.de

Lenkrolle

mit Rückenloch und Totalfeststeller

- 100 - 300kg
- Durchmesser 80 - 200mm
- Gehäuse aus Stahlblech
- Polyamidrad, Gleitlager

Technische Daten

Bestellcode:	31N OUO 200 P01	**Rad ø in mm:**	200
Tragkraft in kg:	300	**Radbreite in mm:**	50
Ausladung Rolle in mm:	54,00	**Bauhöhe in mm:**	235
Rückenloch in mm:	17	**Temperaturbereich C° min / max:**	-20 : +60
Norm:	EN 12532	**EAN-Code:**	4250217323553
Störkreisradius in mm:	165,00		

Gehäusebeschreibung

- Stahlblech verzinkt-chromatiert
- Schwenklager mit zweifachem Kugelkranz
- Schwenklagerschutz
- Radachse verschraubt

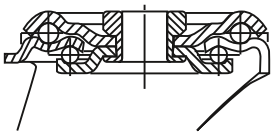

Radbeschreibung

- Rad aus Polyamid
- Gleitlager

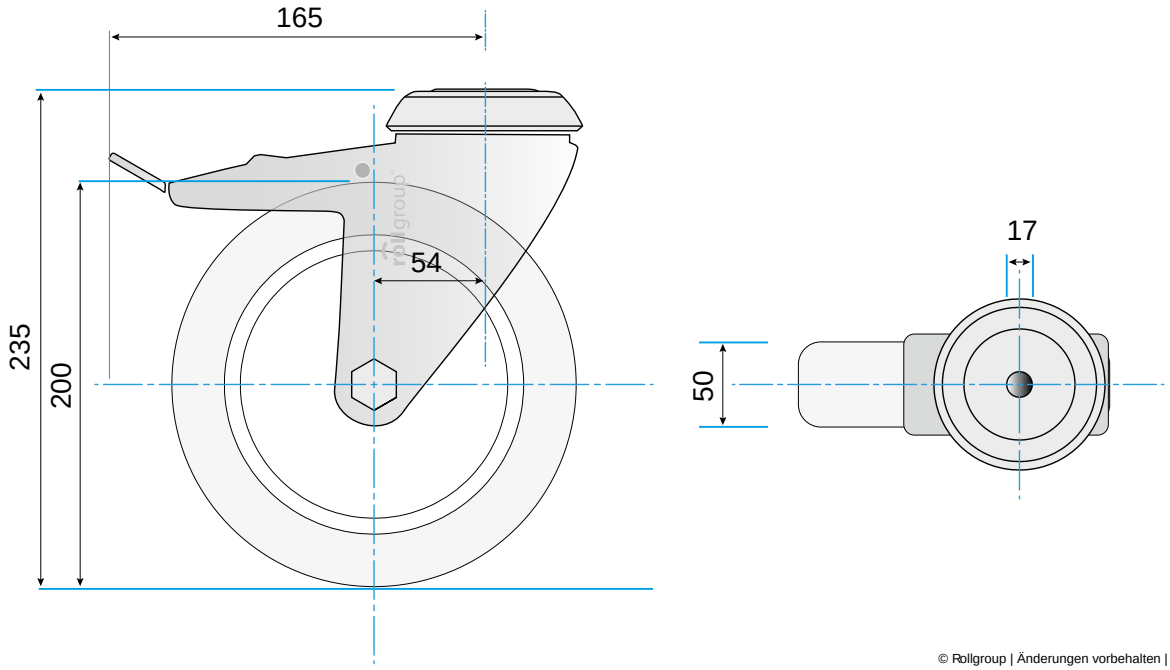

© Rollgroup | Änderungen vorbehalten | Stand 12.2016