info@rollgroup.de
www.rollgroup.de

Lenkrolle

mit Expanderbefestigung rund und Totalfeststeller, elektrisch leitfähig

- 50 - 100kg
- Durchmesser 50 - 150mm
- Gehäuse aus Stahlblech
- Thermoplastisches Gummirad, Präzisionskugellager

Technische Daten

Bestellcode:	21N GYP 075 Z06	**Rad ø in mm:**	75
Tragkraft in kg:	75	**Radbreite in mm:**	25
Ausladung Rolle in mm:	24,00	**Bauhöhe in mm:**	103
Temperaturbereich C° min / max:	-20 : +60	**Norm:**	EN 12530
Laufflächenhärte:	Shore A 87	**EAN-Code:**	4250217312601
Störkreisradius in mm:	81,00		

Gehäusebeschreibung

- Stahlblech verzinkt-chromatiert
- Schwenklager mit zweifachem Kugelkranz
- Radachse verschraubt

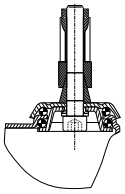

Radbeschreibung

- Radkörper aus Polypropylen
- Lauffläche aus thermoplastischem Gummi, elektrisch leitfähig
- Farbe grau, spurlos
- Fadenschutz
- Präzisionskugellager

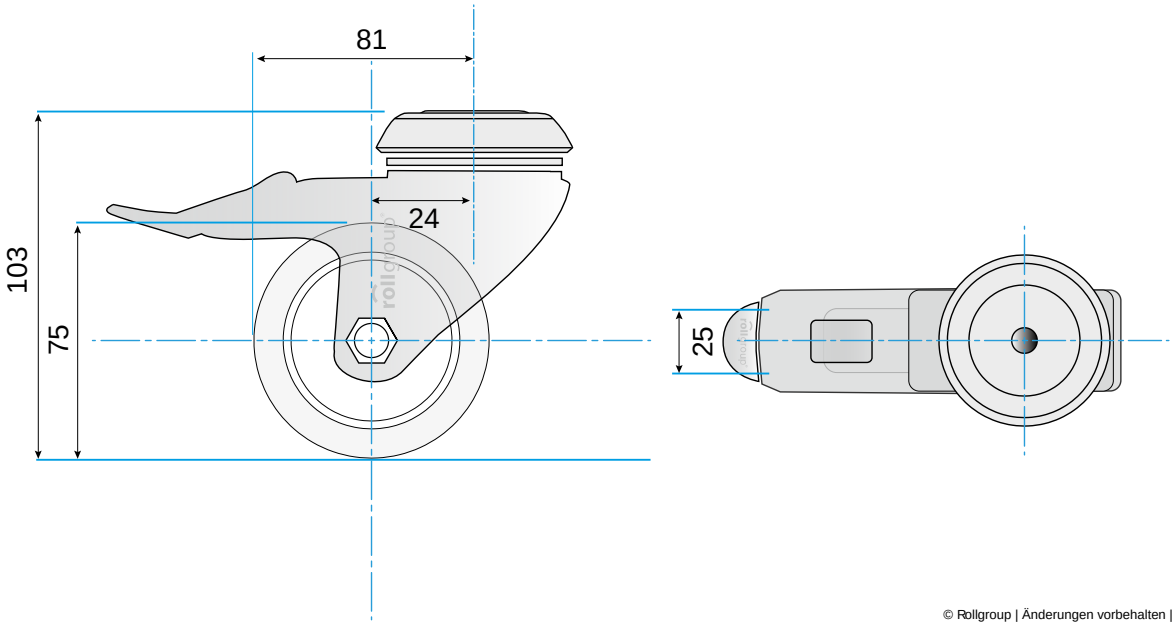

© Rollgroup | Änderungen vorbehalten | Stand 12.2016