info@rollgroup.de
www.rollgroup.de

Bockrolle

mit Anschraubplatte

- 100kg
- Durchmesser 60 - 80mm
- Gehäuse aus Stahlblech
- Elastikgummirad, Präzisionskugellager

Technische Daten

Bestellcode:	31B EDP 060 P06	**Rad ø in mm:**	60
Tragkraft in kg:	100	**Radbreite in mm:**	40
Plattengröße in mm:	102 x 87	**Schraubloch Abstand in mm:**	76 / 80 x 60
Schraubloch ø in mm:	9,00	**Bauhöhe in mm:**	94
Temperaturbereich C° min / max:	-20 : +60	**Norm:**	EN 12532
EAN-Code:	4250217321184		

Gehäusebeschreibung

- Stahlblech verzinkt-chromatiert
- Radachse verschraubt

Radbeschreibung

- Radkörper aus Stahlblech
- Lauffläche aus Elastikgummi
- Präzisionskugellager

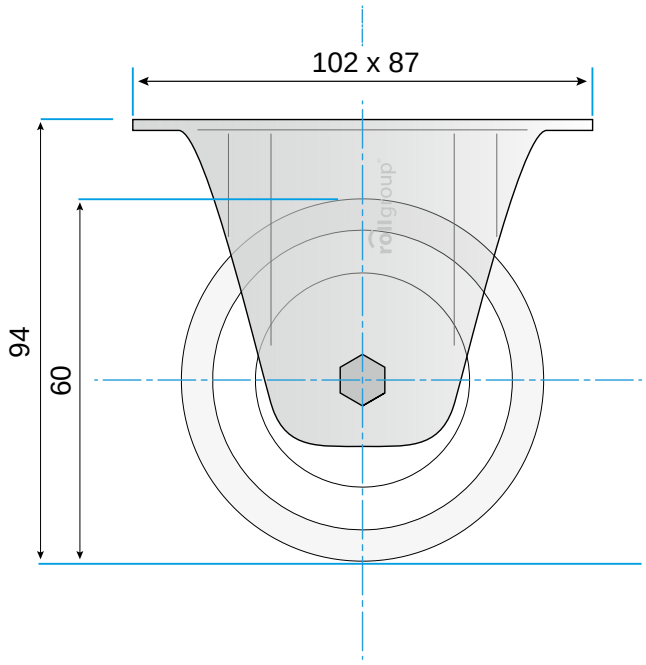

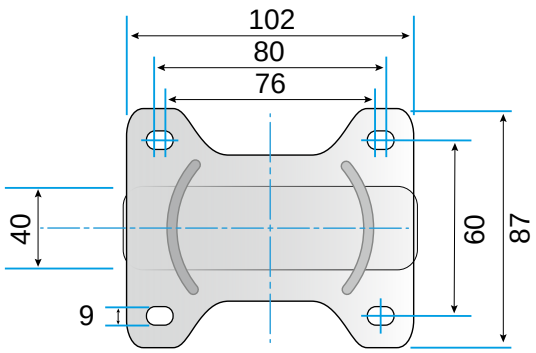

© Rollgroup | Änderungen vorbehalten | Stand 01.2017