info@rollgroup.de
www.rollgroup.de

Lenkrolle

mit Anschraubplatte

- 50 - 295kg
- Durchmesser 80 - 200mm
- Gehäuse aus Stahlblech
- Vollgummirad, Rollenlager

Technische Daten

Bestellcode:	31L VDJ 080 P06	**Rad ø in mm:**	80
Tragkraft in kg:	50	**Radbreite in mm:**	25
Plattengröße in mm:	105 x 80	**Schraubloch Abstand in mm:**	76 / 80 x 60
Schraubloch ø in mm:	9,00	**Ausladung Rolle in mm:**	36,00
Bauhöhe in mm:	104	**Temperaturbereich C° min / max:**	-20 : +60
Norm:	EN 12532	**EAN-Code:**	4250217320002
Störkreisradius in mm:	76,00		

Gehäusebeschreibung

- Stahlblech verzinkt-chromatiert
- Schwenklager mit zweifachem Kugelkranz
- Schwenklagerschutz
- Radachse verschraubt

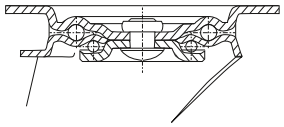

Radbeschreibung

- Radkörper aus Stahlblech
- Lauffläche aus Vollgummi
- Farbe schwarz
- Fadenschutz
- Rollenlager

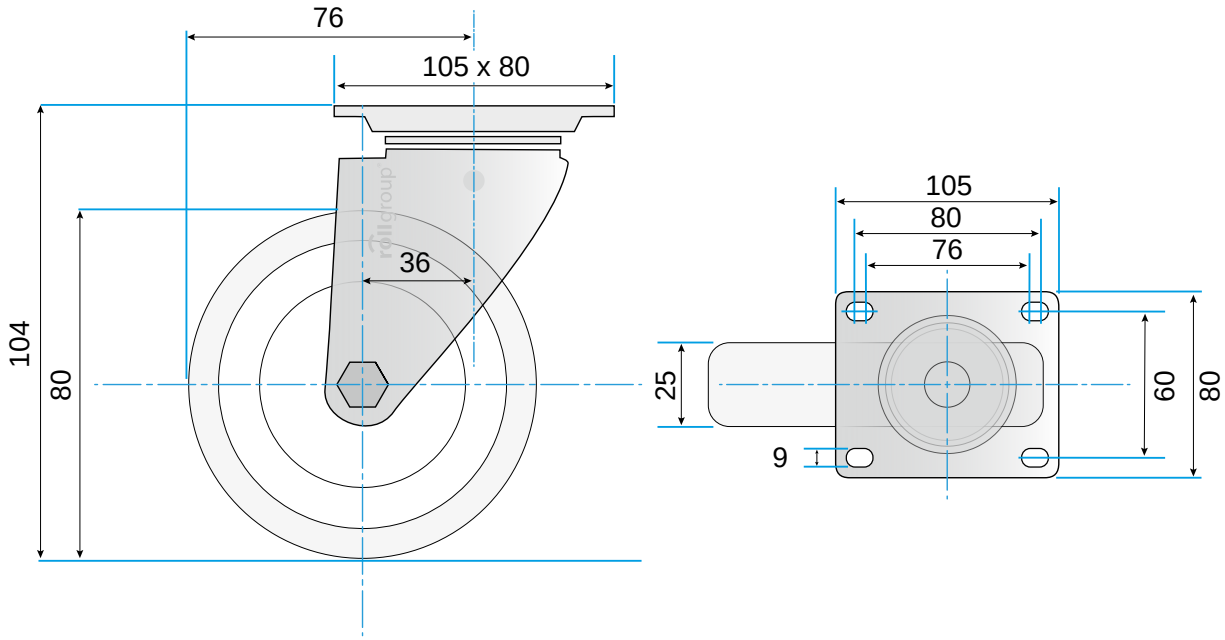

© Rollgroup | Änderungen vorbehalten | Stand 01.2017