info@rollgroup.de
www.rollgroup.de

Rad

JPO

- 80 - 205kg
- Durchmesser 80 - 200mm
- Thermoplastisches Gummirad, Gleitlager

Technische Daten

Bestellcode:	JPO 080x32-12-40	**Rad ø in mm:**	80
Tragkraft in kg:	80	**Radbreite in mm:**	32
Durchmesser Bohrung in mm:	12	**Nabenlänge in mm:**	40
Temperaturbereich C° min / max:	-20 : +60	**Norm:**	EN 12532
Laufflächenhärte:	Shore A 85	**EAN-Code:**	4250217301858

Radbeschreibung

- Radkörper aus Polypropylen
- Lauffläche aus thermoplastischem Gummi
- Gleitlager

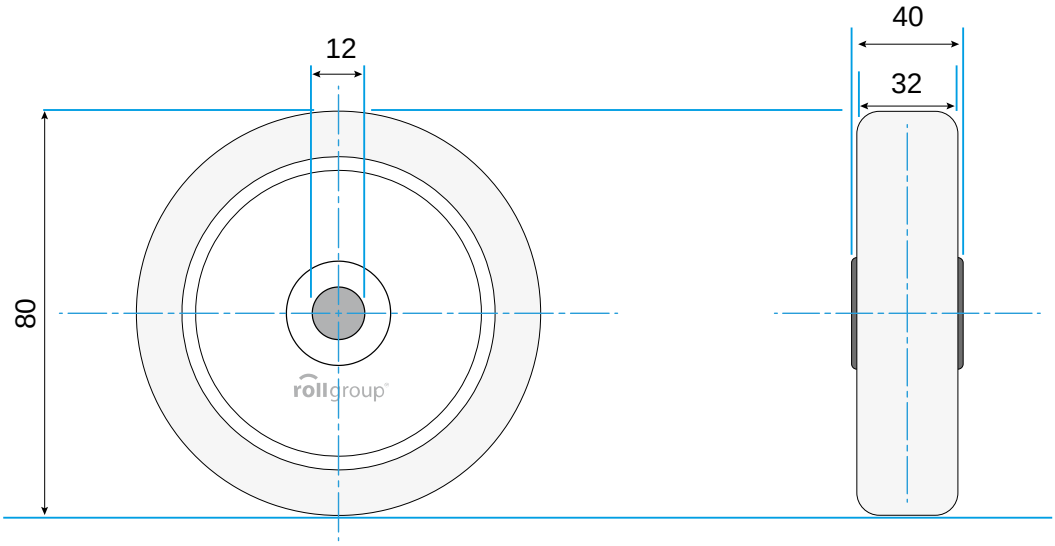

© Rollgroup | Änderungen vorbehalten | Stand 01.2017