info@rollgroup.de
www.rollgroup.de

Bockrolle

mit Anschraubplatte

- 200kg
- Durchmesser 125mm
- Gehäuse aus Edelstahl rostfrei
- Elastikgummirad, Präzisionskugellager rostfrei

Technische Daten

Bestellcode:	38B FUC 125 P06	**Rad ø in mm:**	125
Tragkraft in kg:	200	**Radbreite in mm:**	38
Plattengröße in mm:	105 x 85	**Schraubloch Abstand in mm:**	80 x 60
Schraubloch ø in mm:	9,00	**Bauhöhe in mm:**	155
Temperaturbereich C° min / max:	-20 : +80	**Norm:**	EN 12532
EAN-Code:	4250217340710		

Gehäusebeschreibung

- rostfreier Edelstahl
- Radachse verschraubt

Radbeschreibung

- Radkörper aus Polyamid
- Lauffläche aus Elastikgummi, grau
- Edelstahl-Präzisionskugellager

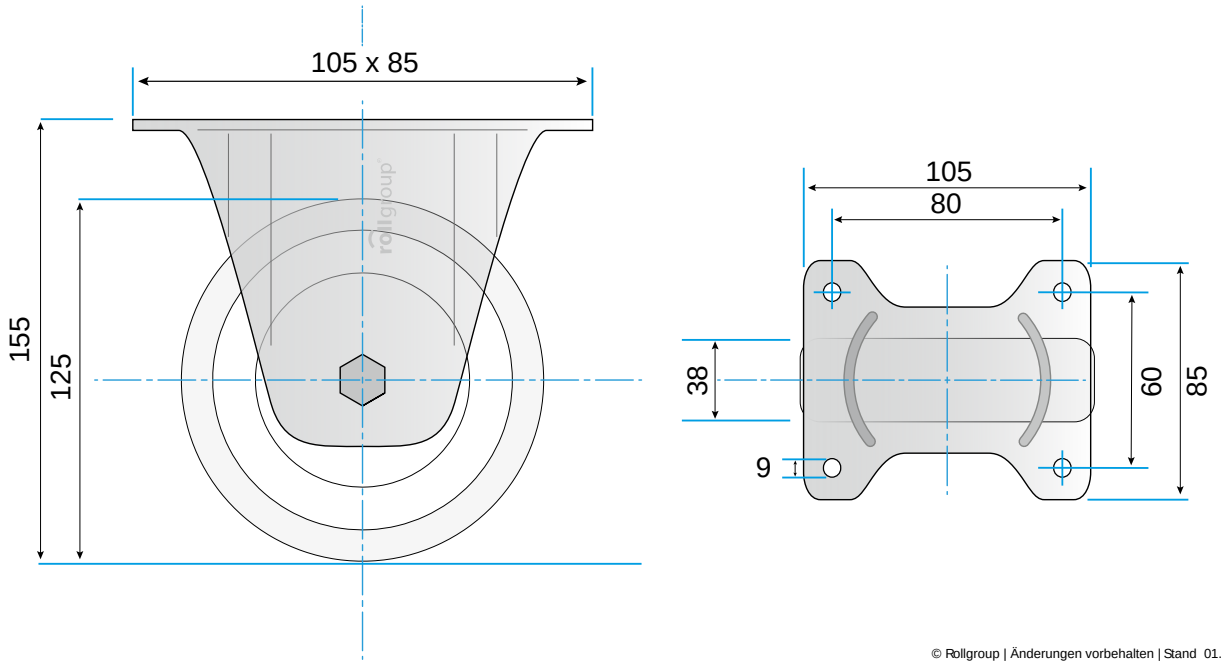

© Rollgroup | Änderungen vorbehalten | Stand 01.2017