info@rollgroup.de
www.rollgroup.de

Lenkrolle

mit Anschraubplatte

- 350 - 1000kg
- Durchmesser 80 - 250mm
- Gehäuse aus verstärktem Stahlblech
- Polyamidrad, Präzisionskugellager

Technische Daten

Bestellcode:	32L OTP 160 P07	**Rad ø in mm:**	160
Tragkraft in kg:	850	**Radbreite in mm:**	50
Plattengröße in mm:	135 x 110	**Schraubloch Abstand in mm:**	105 x 80 / 75
Schraubloch ø in mm:	11,00	**Ausladung Rolle in mm:**	53,00
Bauhöhe in mm:	215	**Temperaturbereich C° min / max:**	-20 : +80
Norm:	EN 12532	**Laufflächenhärte:**	Shore D 78
EAN-Code:	4250217330322	**Störkreisradius in mm:**	133,00

Gehäusebeschreibung

- verstärktes Stahlblech verzinkt-chromatiert
- Schwenklager mit gehärtetem, zweifachem Kugelkranz und Abdichtung
- Schwenklagerschutz
- Radachse verschraubt

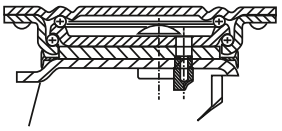

Radbeschreibung

- Radkörper aus Polyamid
- schwere Ausführung
- Präzisionskugellager

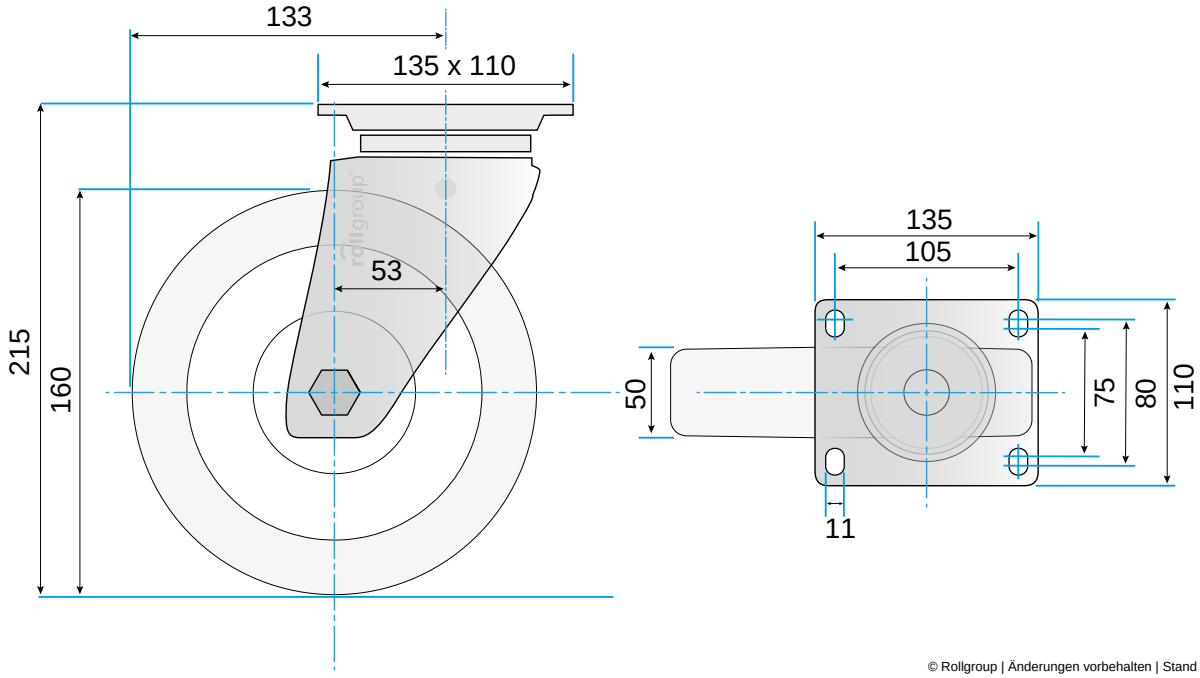

© Rollgroup | Änderungen vorbehalten | Stand 02.2017