info@rollgroup.de
www.rollgroup.de

Lenkrolle

mit Anschraubplatte und Totalfeststeller im Vorlauf

- 350 - 1000kg
- Durchmesser 80 - 250mm
- Gehäuse aus verstärktem Stahlblech
- Polyamidrad, Präzisionskugellager

Technische Daten

Bestellcode:	32V OTP 100 P06	**Rad ø in mm:**	100
Tragkraft in kg:	350	**Radbreite in mm:**	35
Plattengröße in mm:	105 x 85	**Schraubloch Abstand in mm:**	80 x 60 / 55
Schraubloch ø in mm:	9,00	**Ausladung Rolle in mm:**	40,00
Bauhöhe in mm:	128	**Temperaturbereich C° min / max:**	-20 : +80
Norm:	EN 12532	**Laufflächenhärte:**	Shore D 78
EAN-Code:	4250217330353	**Störkreisradius in mm:**	90,00

Gehäusebeschreibung

- verstärktes Stahlblech verzinkt-chromatiert
- Schwenklager mit gehärtetem, zweifachem Kugelkranz und Abdichtung
- Schwenklagerschutz
- Radachse verschraubt

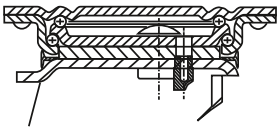

Radbeschreibung

- Radkörper aus Polyamid
- schwere Ausführung
- Präzisionskugellager

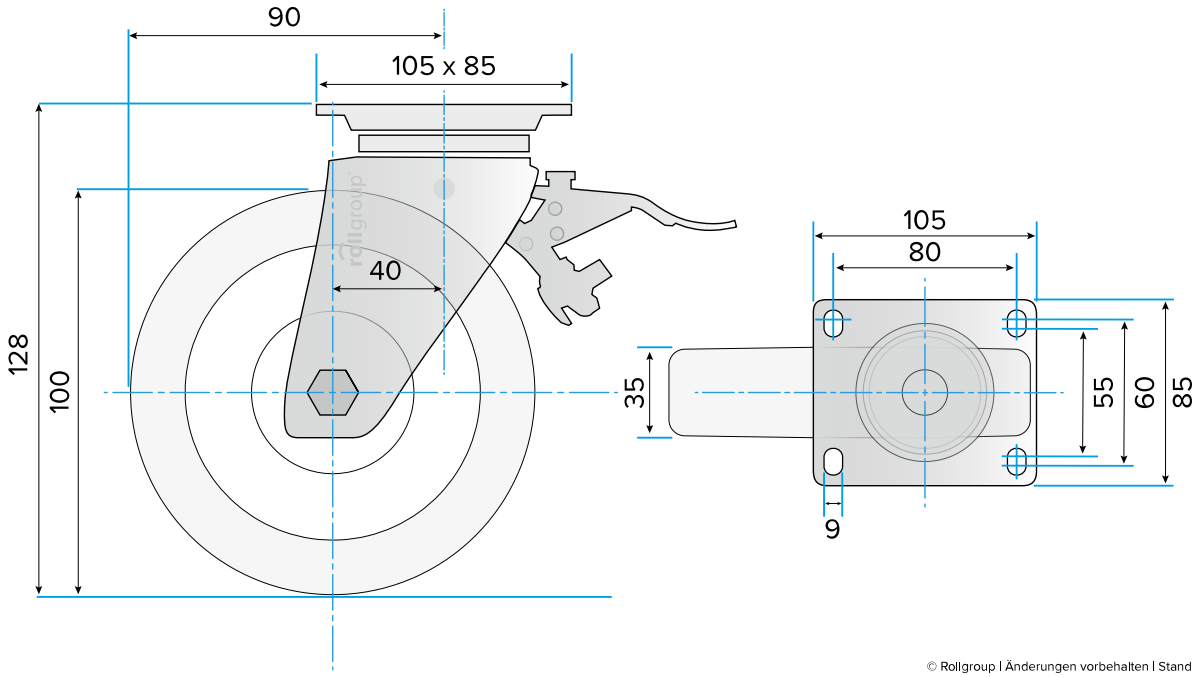

© Rollgroup | Änderungen vorbehalten | Stand 02.2017