Doppel-Lenkrolle

mit Anschraubplatte

info@rollgroup.de
www.rollgroup.de

- 1200 - 3400kg
- Durchmesser 125 - 250mm
- Gehäuse in Stahlschweißkonstruktion
- Polyamidrad, Präzisionskugellager

Technische Daten

Bestellcode:	43L OTP 250 P13	**Rad ø in mm:**	250
Tragkraft in kg:	3.400	**Radbreite in mm:**	2x 58
Plattengröße in mm:	270 x 250	**Schraubloch Abstand in mm:**	230 / 210 x 210 / 160
Schraubloch ø in mm:	17,00	**Ausladung Rolle in mm:**	82,00
Bauhöhe in mm:	365	**Temperaturbereich C° min / max:**	-20 : +80
Norm:	EN 12532	**Laufflächenhärte:**	Shore D 78
EAN-Code:	4250217331831		

Gehäusebeschreibung

- Doppelrolle, Stahlschweißkonstruktion, verzinkt-chromatiert
- Gabelkopf gelagert über Kegelrollen- und Axialrillenkugellager
- Lagerbolzen verschraubt und gesichert
- Radachse verschraubt

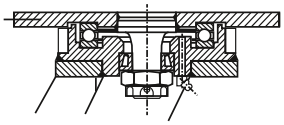

Radbeschreibung

- Radkörper aus Polyamid
- schwere Ausführung
- Präzisionskugellager

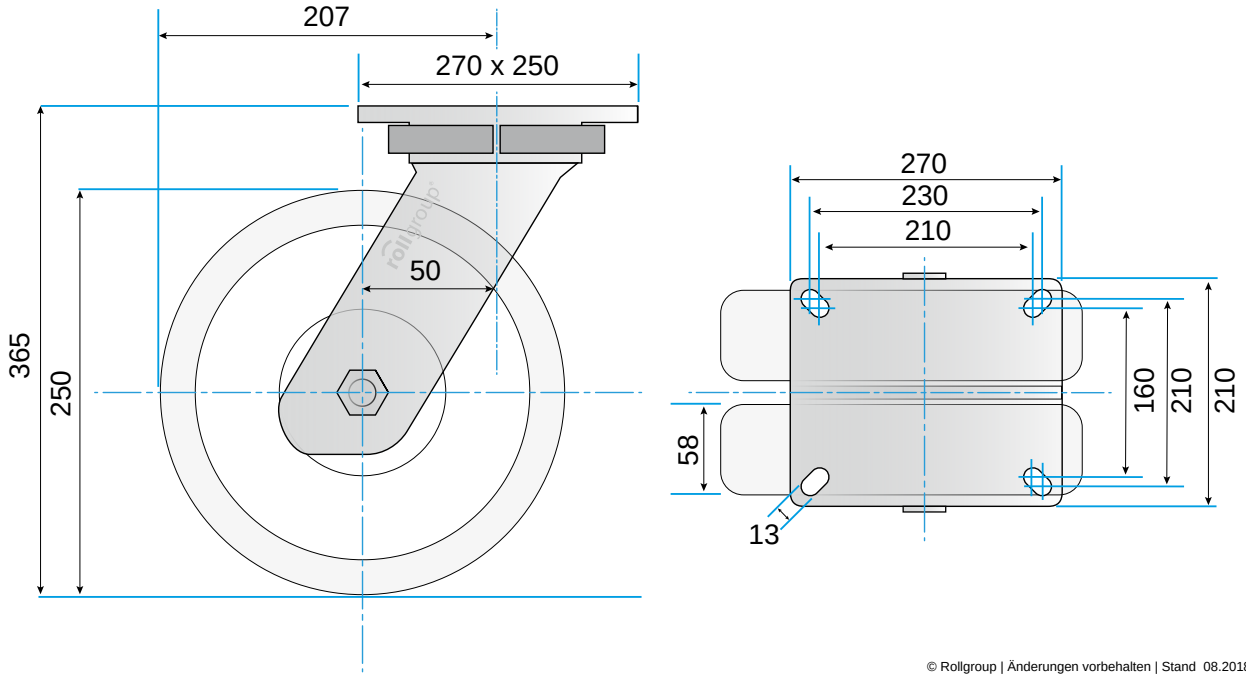

© Rollgroup | Änderungen vorbehalten | Stand 08.2018