Doppel-Lenkrolle

mit Radfeststeller

info@rollgroup.de
www.rollgroup.de

- 35 - 50kg
- Durchmesser 50 - 65mm
- Gehäuse aus Polyamid
- Polyamidrad, Gleitlager
- harte Lauffläche für weiche Böden

Technische Daten

Bestellcode:	16R OUI 065 A03-10 GS RS	**Rad ø in mm:**	65
Tragkraft in kg:	50	**Radbreite in mm:**	2x 7
Ausladung Rolle in mm:	22,50	**Bauhöhe in mm:**	66
Sackloch in mm:	10	**Temperaturbereich C° min / max:**	10 : +40
Norm:	EN 12528	**EAN-Code:**	4250217360893
Störkreisradius in mm:	76,00		

Gehäusebeschreibung

- Gehäuse aus Polyamid
- Rückenlager Gleitlager

Radbeschreibung

- Rad aus Polyamid
- Gleitlager ohne Distanzrohr

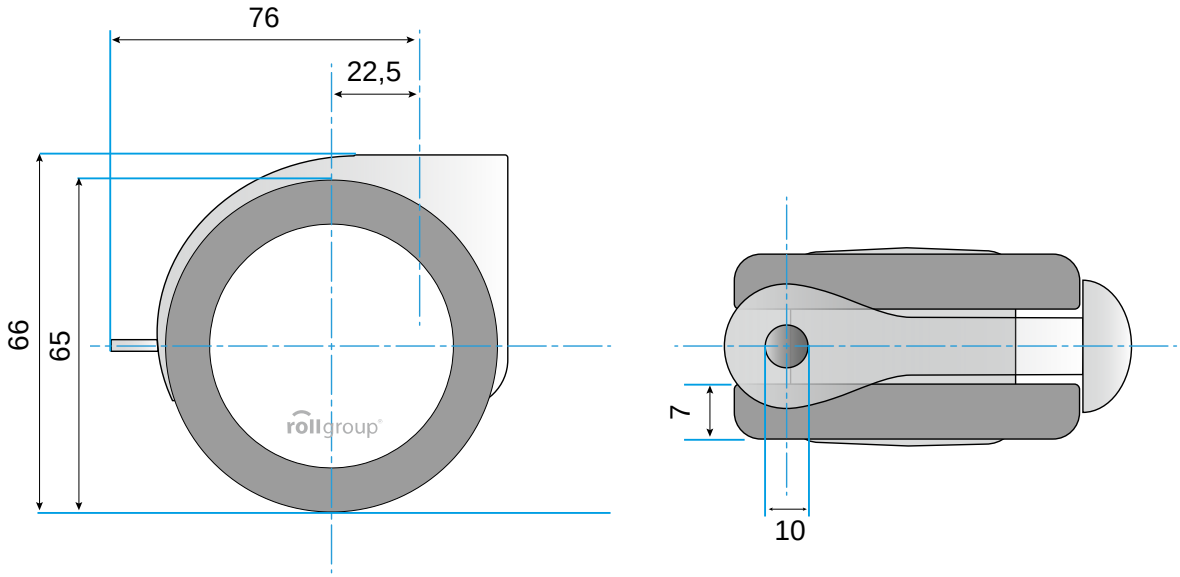

© Rollgroup | Änderungen vorbehalten | Stand 03.2017