info@rollgroup.de
www.rollgroup.de

Lenkrolle

mit Rückenloch

- 80 - 100kg
- Durchmesser 100 - 125mm
- Gehäuse aus Stahlblech
- Polypropylenrad, Gleitlager

Technische Daten

Bestellcode:	21L OPO 100 P01	**Rad ø in mm:**	100
Tragkraft in kg:	80	**Radbreite in mm:**	32
Ausladung Rolle in mm:	37,00	**Bauhöhe in mm:**	135
Rückenloch in mm:	11	**Temperaturbereich C° min / max:**	-20 : +60
Norm:	EN 12530	**Laufflächenhärte:**	Shore D 65
EAN-Code:	4250217313714	**Störkreisradius in mm:**	87,00

Gehäusebeschreibung

- Stahlblech verzinkt-chromatiert
- Schwenklager mit zweifachem Kugelkranz
- Radachse verschraubt

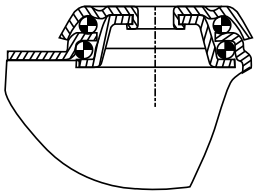

Radbeschreibung

- Rad aus Polypropylen
- Gleitlager

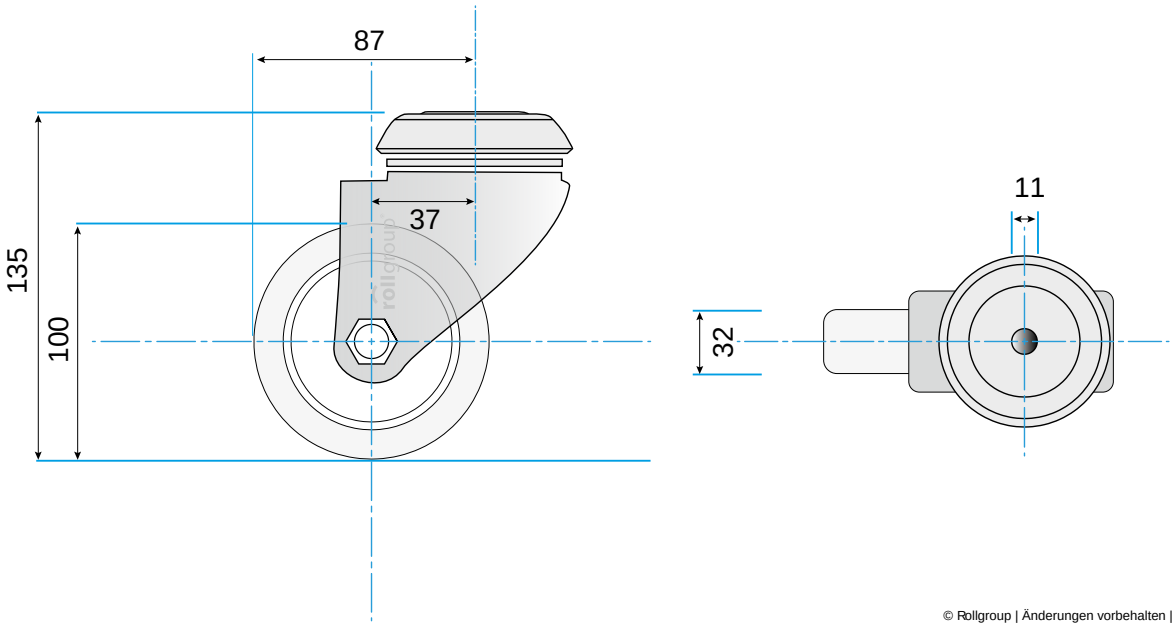

© Rollgroup | Änderungen vorbehalten | Stand 12.2016