info@rollgroup.de
www.rollgroup.de

Rad

OMP

- Rad aus Polyamid
- natur
- Präzisionskugellager
- superschwere Ausführung

Technische Daten

Bestellcode:	OMP 150x80-35-90	**Rad ø in mm:**	150
Tragkraft in kg:	3.000	**Radbreite in mm:**	80
Durchmesser Bohrung in mm:	35	**Nabenlänge in mm:**	90
EAN-Code:	4250217302367		

Radbeschreibung

- Rad aus Polyamid
- natur
- Präzisionskugellager
- superschwere Ausführung

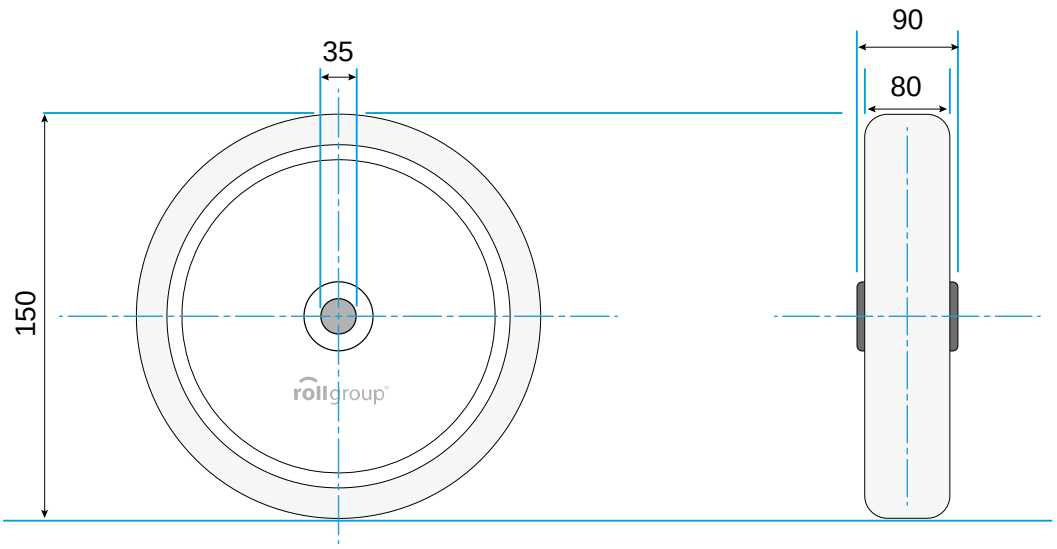

© Rollgroup | Änderungen vorbehalten | Stand 01.2017