info@rollgroup.de
www.rollgroup.de

Rad

VFP

- 500 - 1500kg
- Durchmesser 200 - 405mm
- Vollgummirad mit Stahldrahtarmierung
- Präzisionskugellager

Technische Daten

Bestellcode:	VFP 300x85-30-90	**Rad ø in mm:**	300
Tragkraft in kg:	800	**Radbreite in mm:**	85
Durchmesser Bohrung in mm:	30	**Nabenlänge in mm:**	90
EAN-Code:	4250217304750		

Radbeschreibung

- Radkörper aus Guss
- Schmiernippel
- Rad aus Vollgummi mit Stahldrahtarmierung
- Präzisionskugellager

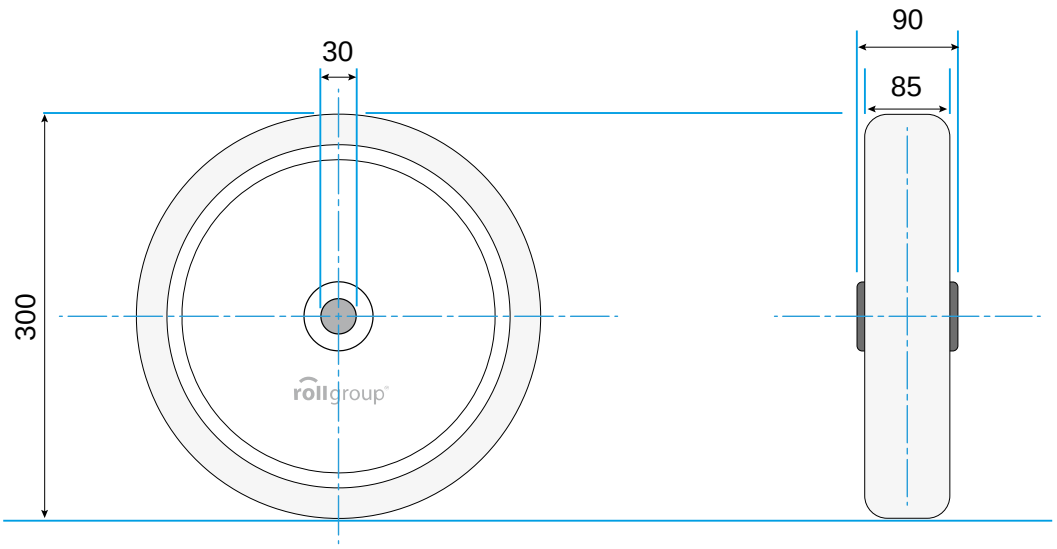

© Rollgroup | Änderungen vorbehalten | Stand 01.2017