info@rollgroup.de
www.rollgroup.de

Lenkrolle

mit Anschraubplatte

- 700 - 800kg
- Durchmesser 125 - 200mm
- Gehäuse aus verstärktem Edelstahl rostfrei
- Polyamidrad, Präzisionskugellager rostfrei

Technische Daten

Bestellcode:	48L OTC 125 P07	**Rad ø in mm:**	125
Tragkraft in kg:	700	**Radbreite in mm:**	50
Plattengröße in mm:	140 x 110	**Schraubloch Abstand in mm:**	105 x 80 / 75
Schraubloch ø in mm:	11,00	**Ausladung Rolle in mm:**	55,00
Bauhöhe in mm:	165	**Temperaturbereich C° min / max:**	-20 : +80
Norm:	EN 12532	**Laufflächenhärte:**	Shore D 78
EAN-Code:	4250217342097		

Gehäusebeschreibung

- aus verstärktem rostfreiem Edelstahl
- Schwenklager mit zweifachem Kugelkranz
- Schwenklagerschutz
- Radachse verschraubt

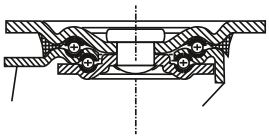

Radbeschreibung

- Rad aus Polyamid natur
- Präzisionskugellager rostfrei
- schwere Ausführung

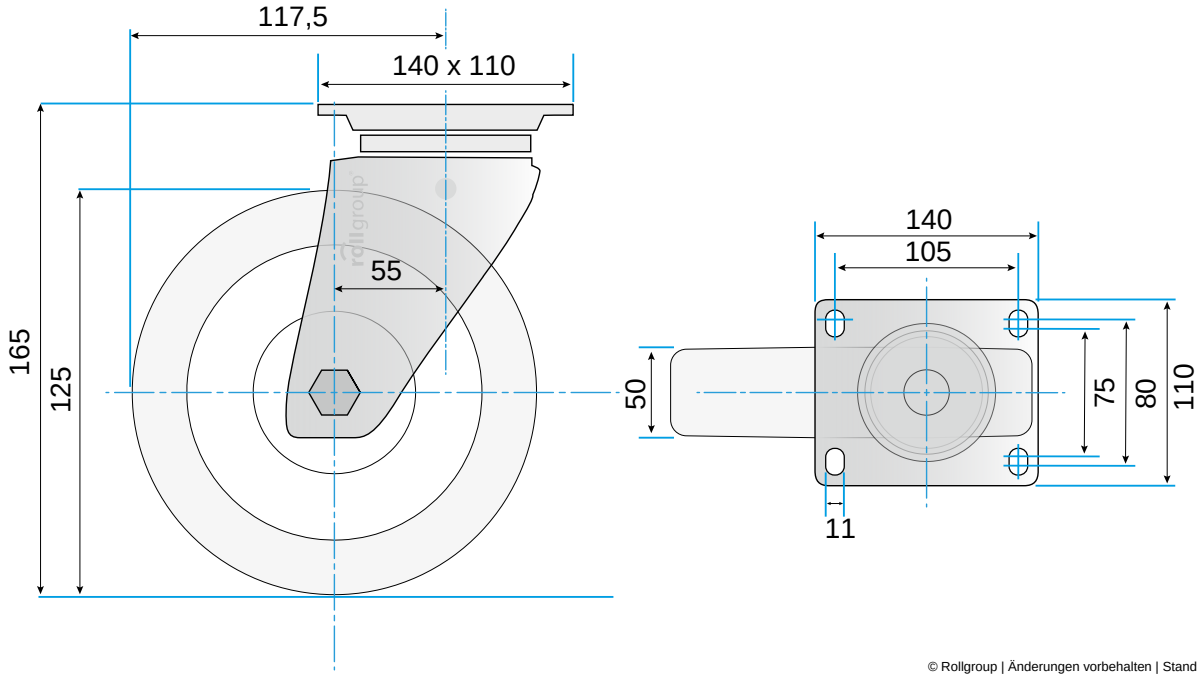

© Rollgroup | Änderungen vorbehalten | Stand 02.2017