info@rollgroup.de
www.rollgroup.de

Kunststoff-Lenkrolle

mit Anschraubplatte und Totalfeststeller

- 100kg
- Durchmesser 75 - 125mm
- Gehäuse aus glasfaserverstärktem Polyamid
- Thermoplastisches Gummirad
- Präzisionskugellager rostfrei

Technische Daten

Bestellcode:	08N JPC 125 P05	**Rad ø in mm:**	125
Tragkraft in kg:	100	**Radbreite in mm:**	32
Plattengröße in mm:	95 x 70	**Schraubloch Abstand in mm:**	75,0 x 50,0
Schraubloch ø in mm:	11,00	**Ausladung Rolle in mm:**	46,00
Bauhöhe in mm:	169	**Temperaturbereich C° min / max:**	-20 : +60
Norm:	EN 12530	**Laufflächenhärte:**	Shore A 87
EAN-Code:	4250217341670	**Störkreisradius in mm:**	122,00

Gehäusebeschreibung

- Glasfaserverstärktes Polyamid
- Edelstahlkugellager als Kopflager
- Radachse verschraubt

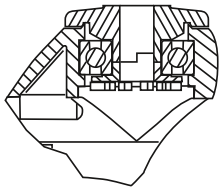

Radbeschreibung

- Radkörper aus Polypropylen
- Lauffläche aus thermoplastischem Gummi
- Fadenschutz
- Präzisionskugellager rostfrei

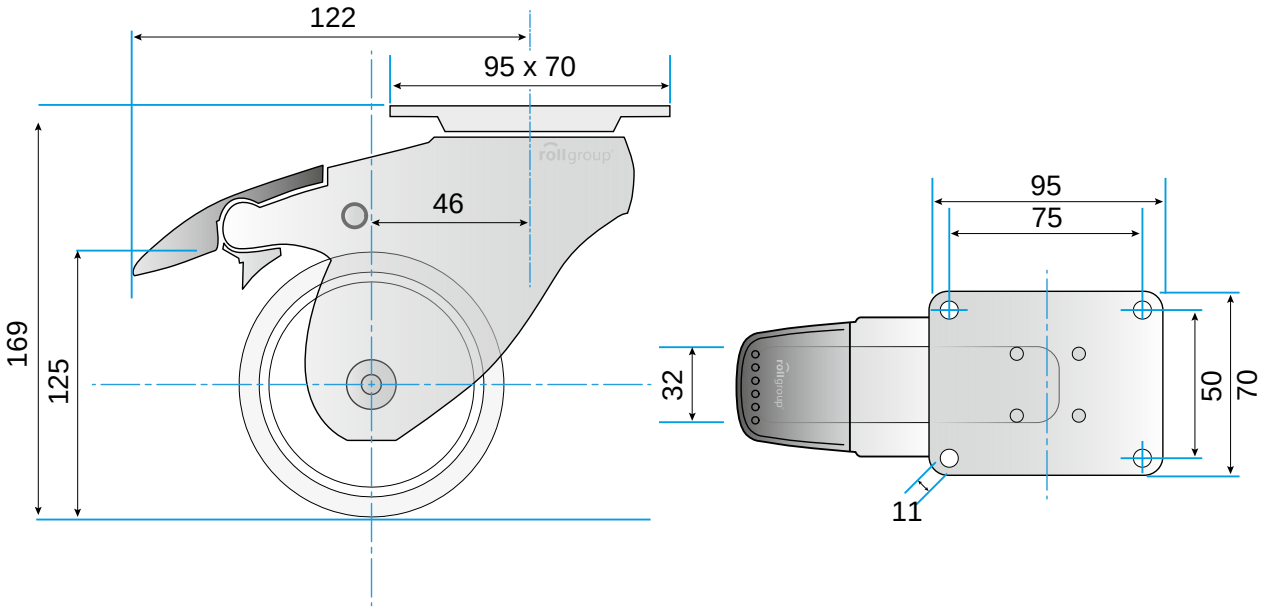

© Rollgroup | Änderungen vorbehalten | Stand 12.2016