info@rollgroup.de
www.rollgroup.de

Lenkrolle

mit Anschraubplatte

- 80 - 205kg
- Durchmesser 80 - 200mm
- Gehäuse aus Stahlblech
- thermoplastisches Gummirad, Gleitlager

Technische Daten

Bestellcode:	31L JPO 125 P06	**Rad ø in mm:**	125
Tragkraft in kg:	120	**Radbreite in mm:**	36
Plattengröße in mm:	105 x 80	**Schraubloch Abstand in mm:**	76 / 80 x 60
Schraubloch ø in mm:	9,00	**Ausladung Rolle in mm:**	40,00
Bauhöhe in mm:	155	**Temperaturbereich C° min / max:**	-20 : +60
Norm:	EN 12532	**Laufflächenhärte:**	Shore A 85
EAN-Code:	4250217322525	**Störkreisradius in mm:**	103,00

Gehäusebeschreibung

- Stahlblech verzinkt-chromatiert
- Schwenklager mit zweifachem Kugelkranz
- Schwenklagerschutz
- Radachse verschraubt

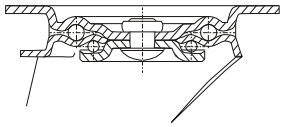

Radbeschreibung

- Radkörper aus Polypropylen
- Lauffläche aus thermoplastischem Gummi
- Gleitlager

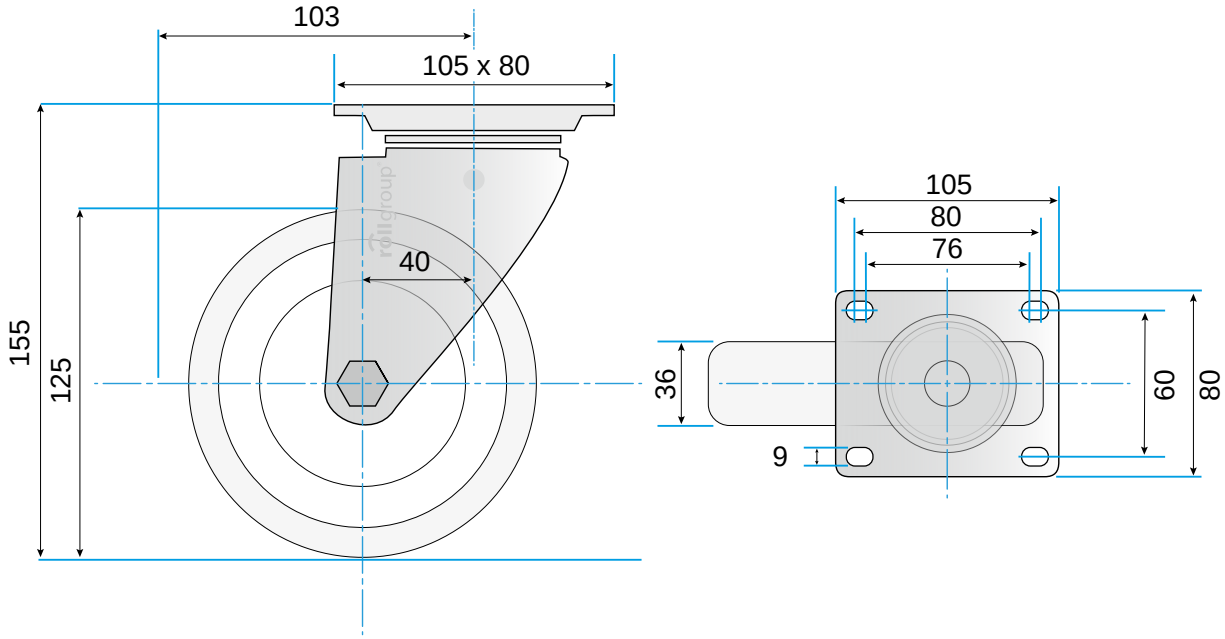

© Rollgroup | Änderungen vorbehalten | Stand 01.2017