info@rollgroup.de
www.rollgroup.de

Rad

EDP Super Elastik

- 260 - 950kg
- Durchmesser 250 - 405mm
- super Elastik-Vollgummi (Rollsoft)
- Präzisionskugellager

Technische Daten

Bestellcode:	EDP 306x105-20-75	**Rad ø in mm:**	306
Tragkraft in kg:	535	**Radbreite in mm:**	105
Durchmesser Bohrung in mm:	20	**Nabenlänge in mm:**	75
Norm:	EN 12532	**EAN-Code:**	4250217300950

Radbeschreibung

- Radkörper aus Stahlblech 2-teilig, pulverlack beschichtet
- Lauffläche aus super Elastik-Vollgummi
- Präzisionskugellager

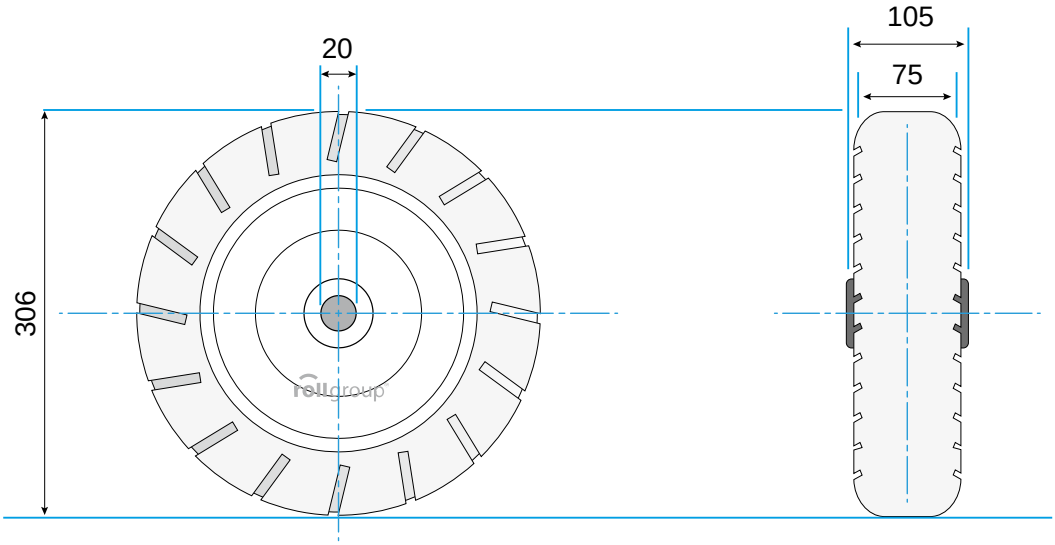

© Rollgroup | Änderungen vorbehalten | Stand 01.2017