Bockrolle

mit Anschraubplatte

info@rollgroup.de
www.rollgroup.de

- 30 - 50 kg
- Durchmesser 025 - 050 mm
- Gehäuse aus Stahlblech
- Thermopalstisches Gummirad
- Gleitlager ohne Distanzrohr

Technische Daten

Bestellcode:	20B JPI 025 P20 41x18	**Rad ø in mm:**	25
Tragkraft in kg:	30	**Radbreite in mm:**	13
Plattengröße in mm:	41 x 18	**Schraubloch Abstand in mm:**	31
Schraubloch ø in mm:	4,20	**Bauhöhe in mm:**	29
Temperaturbereich C° min / max:	10 : +40	**Norm:**	EN 12528
EAN-Code:	4250217360381		

Gehäusebeschreibung

- Stahlblech leicht

Radbeschreibung

- Radkörper aus Polypropylen
- Lauffläche aus thermoplastischem Gummi
- Gleitlager ohne Distanzrohr

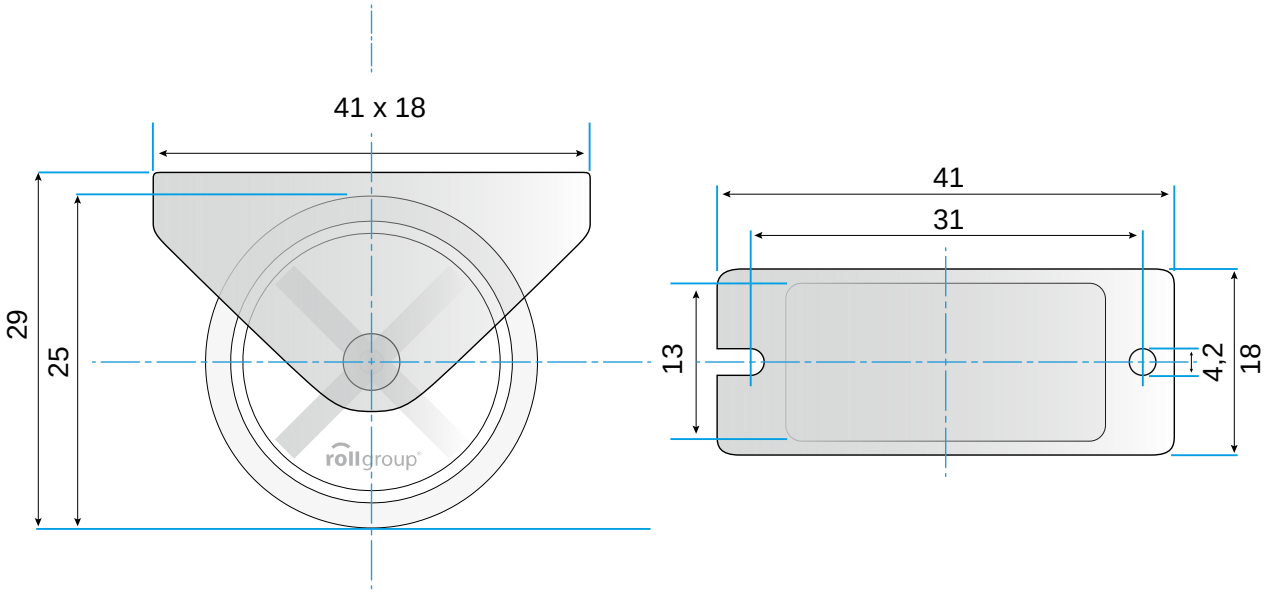

© Rollgroup | Änderungen vorbehalten | Stand 03.2017