Bockrolle

mit Anschraubplatte

info@rollgroup.de
www.rollgroup.de

- 20 - 60kg
- Durchmesser 15 - 50mm
- Gehäuse aus Stahlblech
- Polypropylenrad
- Gleitlager ohne Distanzrohr

Technische Daten

Bestellcode:	20B OPI 015 P20 30x16	**Rad ø in mm:**	15
Tragkraft in kg:	20	**Radbreite in mm:**	11
Plattengröße in mm:	30 x 16	**Schraubloch Abstand in mm:**	21
Schraubloch ø in mm:	4,20	**Bauhöhe in mm:**	17
Temperaturbereich C° min / max:	10 : +40	**Norm:**	EN 12528
EAN-Code:	4250217360107		

Gehäusebeschreibung

- Stahlblech leicht

Radbeschreibung

- Rad aus Polypropylen
- Gleitlager ohne Distanzrohr

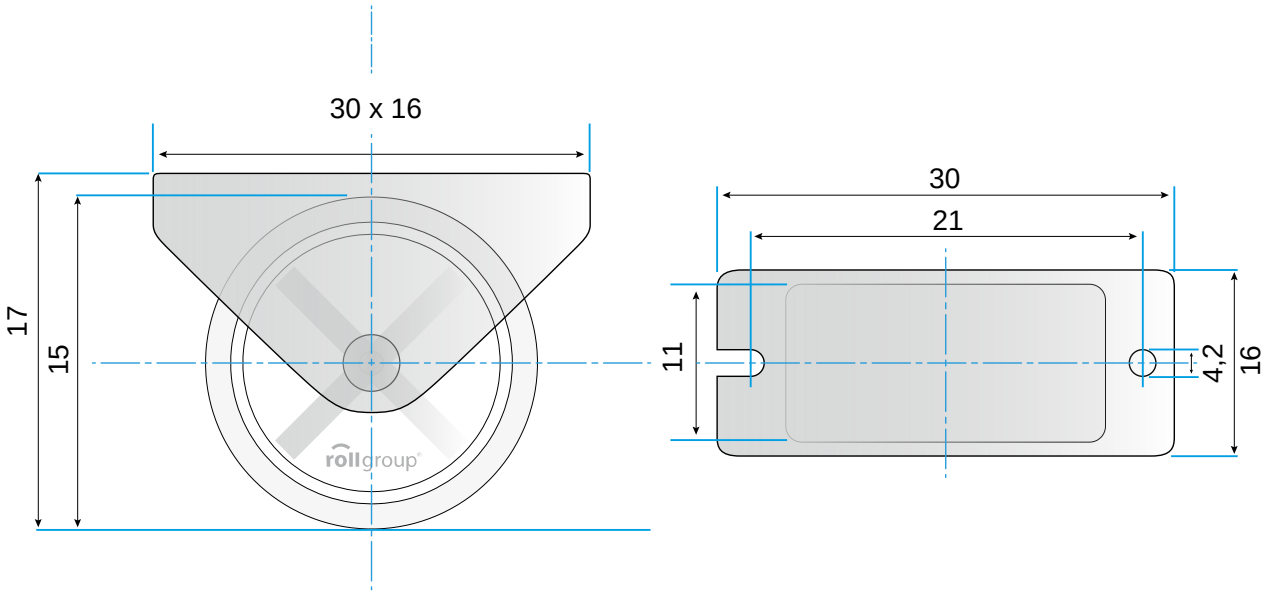

© Rollgroup | Änderungen vorbehalten | Stand 03.2017