info@rollgroup.de
www.rollgroup.de

Bockrolle

mit Anschraubplatte

- 100 - 400kg
- Durchmesser 80 - 200mm
- Gehäuse aus Edelstahl rostfrei
- Polyamidrad, Gleitlager

Technische Daten

Bestellcode:	38B OUO 125 P06	**Rad ø in mm:**	125
Tragkraft in kg:	200	**Radbreite in mm:**	40
Plattengröße in mm:	105 x 85	**Schraubloch Abstand in mm:**	80 x 60
Schraubloch ø in mm:	9,00	**Bauhöhe in mm:**	155
Temperaturbereich C° min / max:	-20 : +80	**Norm:**	EN 12532
Laufflächenhärte:	Shore D 78	**EAN-Code:**	4250217340819

Gehäusebeschreibung

- rostfreier Edelstahl
- Radachse verschraubt

Radbeschreibung

- Rad aus Polyamid
- Gleitlager

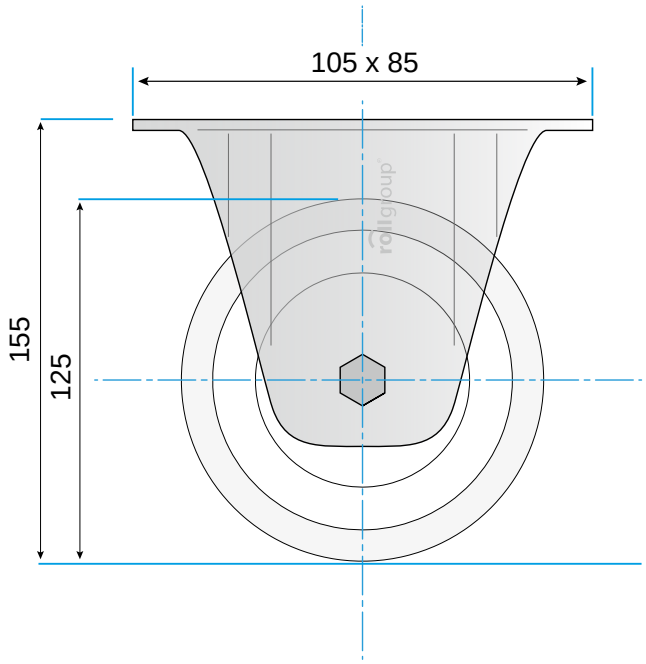

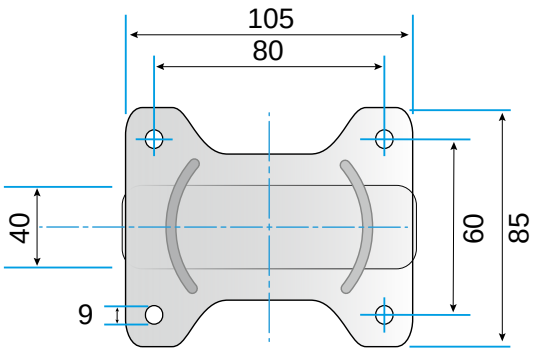

© Rollgroup | Änderungen vorbehalten | Stand 01.2017