info@rollgroup.de
www.rollgroup.de

Lenkrolle

mit Anschraubplatte

- 15 - 40kg
- Durchmesser 25 - 50mm
- Gehäuse aus Stahlblech
- Thermoplastisches Gummirad
- Gleitlager ohne Distanzrohr

Technische Daten

Bestellcode:	20L JPI 050 P20 42x42	**Rad ø in mm:**	50
Tragkraft in kg:	40	**Radbreite in mm:**	18
Plattengröße in mm:	42 x 42	**Schraubloch Abstand in mm:**	32 x 32
Schraubloch ø in mm:	5,00	**Ausladung Rolle in mm:**	26,00
Bauhöhe in mm:	68	**Temperaturbereich C° min / max:**	10 : +40
Norm:	EN 12528	**EAN-Code:**	4250217360374

Gehäusebeschreibung

- Stahlblech verzinkt, leicht
- Schwenklager mit einfachem Kugelkranz

Radbeschreibung

- Radkörper aus Polypropylen
- Lauffläche aus thermoplastischem Gummi
- Gleitlager ohne Distanzrohr

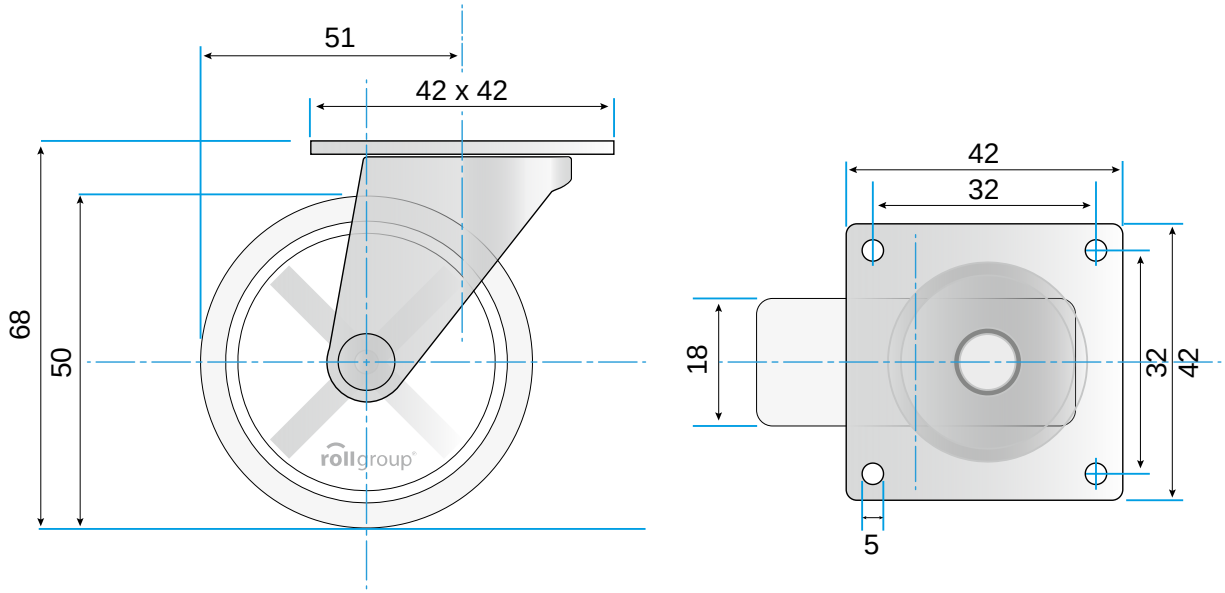

© Rollgroup | Änderungen vorbehalten | Stand 03.2017