Lenkrolle

mit Anschraubplatte

info@rollgroup.de
www.rollgroup.de

- 15 - 35kg
- Durchmesser 25 - 45mm
- Gehäuse aus Stahlblech
- Polypropylenrad, schwarz
- Gleitlager ohne Distanzrohr

Technische Daten

Bestellcode:	20L OPI 025 P20 34x48	**Rad ø in mm:**	25
Tragkraft in kg:	15	**Radbreite in mm:**	14
Plattengröße in mm:	34 x 48	**Schraubloch Abstand in mm:**	22 x 36
Schraubloch ø in mm:	5,00	**Ausladung Rolle in mm:**	16,00
Bauhöhe in mm:	34	**Temperaturbereich C° min / max:**	10 : +40
Norm:	EN 12528	**EAN-Code:**	4250217360183
Störkreisradius in mm:	15,00		

Gehäusebeschreibung

- Stahlblech verzinkt, leicht
- Schwenklager mit einfachem Kugelkranz

Radbeschreibung

- Rad aus Polypropylen
- Gleitlager ohne Distanzrohr

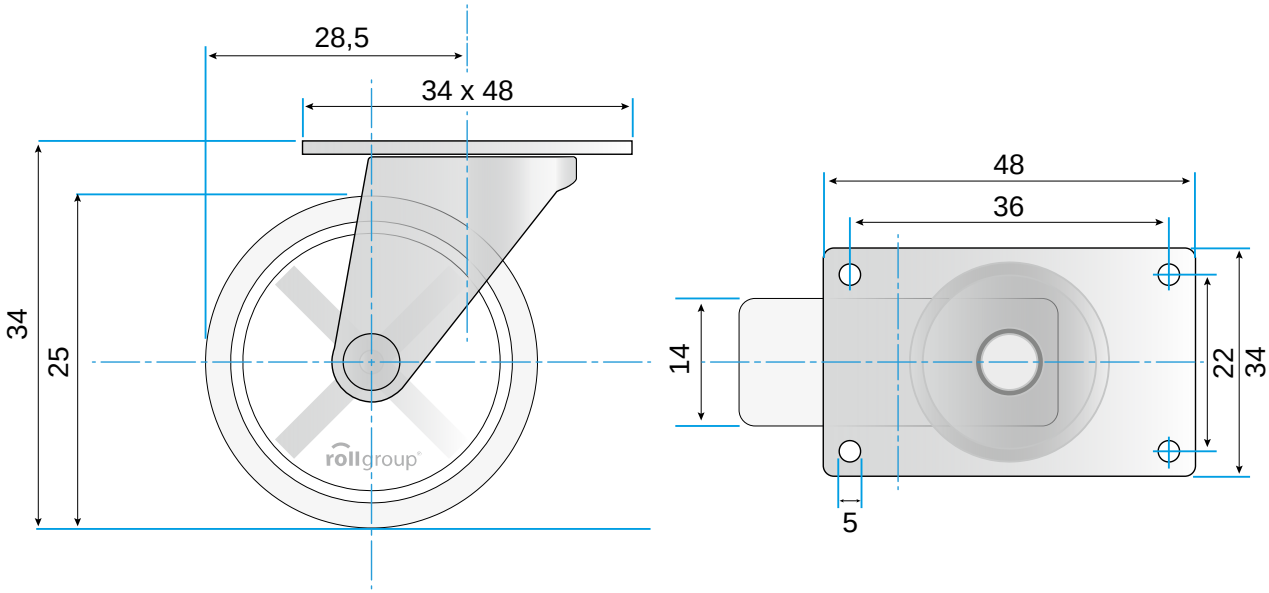

© Rollgroup | Änderungen vorbehalten | Stand 03.2017