# Lenkrolle

**mit Expanderbefestigung vierkant**

info@rollgroup.de
www.rollgroup.de

- 50 - 100kg
- Durchmesser 50 - 150mm
- Gehäuse aus Stahlblech
- Thermoplastisches Gummirad, Präzisionskugellager

## Technische Daten

| | | | |
|---|---|---|---|
| **Bestellcode:** | 21L JPP 075 Z07 | **Rad ø in mm:** | 75 |
| **Tragkraft in kg:** | 75 | **Radbreite in mm:** | 25 |
| **Ausladung Rolle in mm:** | 24,00 | **Bauhöhe in mm:** | 103 |
| **Temperaturbereich C° min / max:** | -20 : +60 | **Norm:** | EN 12530 |
| **Laufflächenhärte:** | Shore A 87 | **EAN-Code:** | 4250217312045 |
| **Störkreisradius in mm:** | 62,00 | | |

## Gehäusebeschreibung

- Stahlblech verzinkt-chromatiert
- Schwenklager mit zweifachem Kugelkranz
- Radachse verschraubt

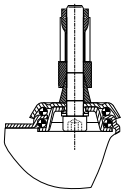

## Radbeschreibung

- Radkörper aus Polypropylen
- Lauffläche aus thermoplastischem Gummi
- Fadenschutz
- Präzisionskugellager

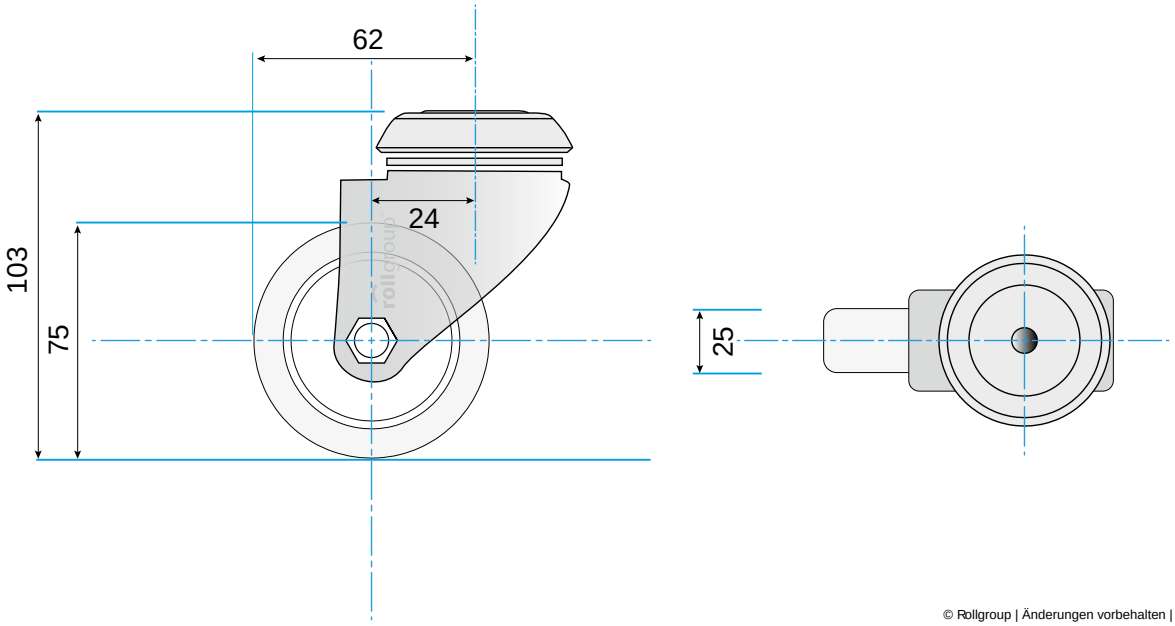


© Rollgroup | Änderungen vorbehalten | Stand 12.2016